2年生

17チーム

【　10分：2分：10分　】
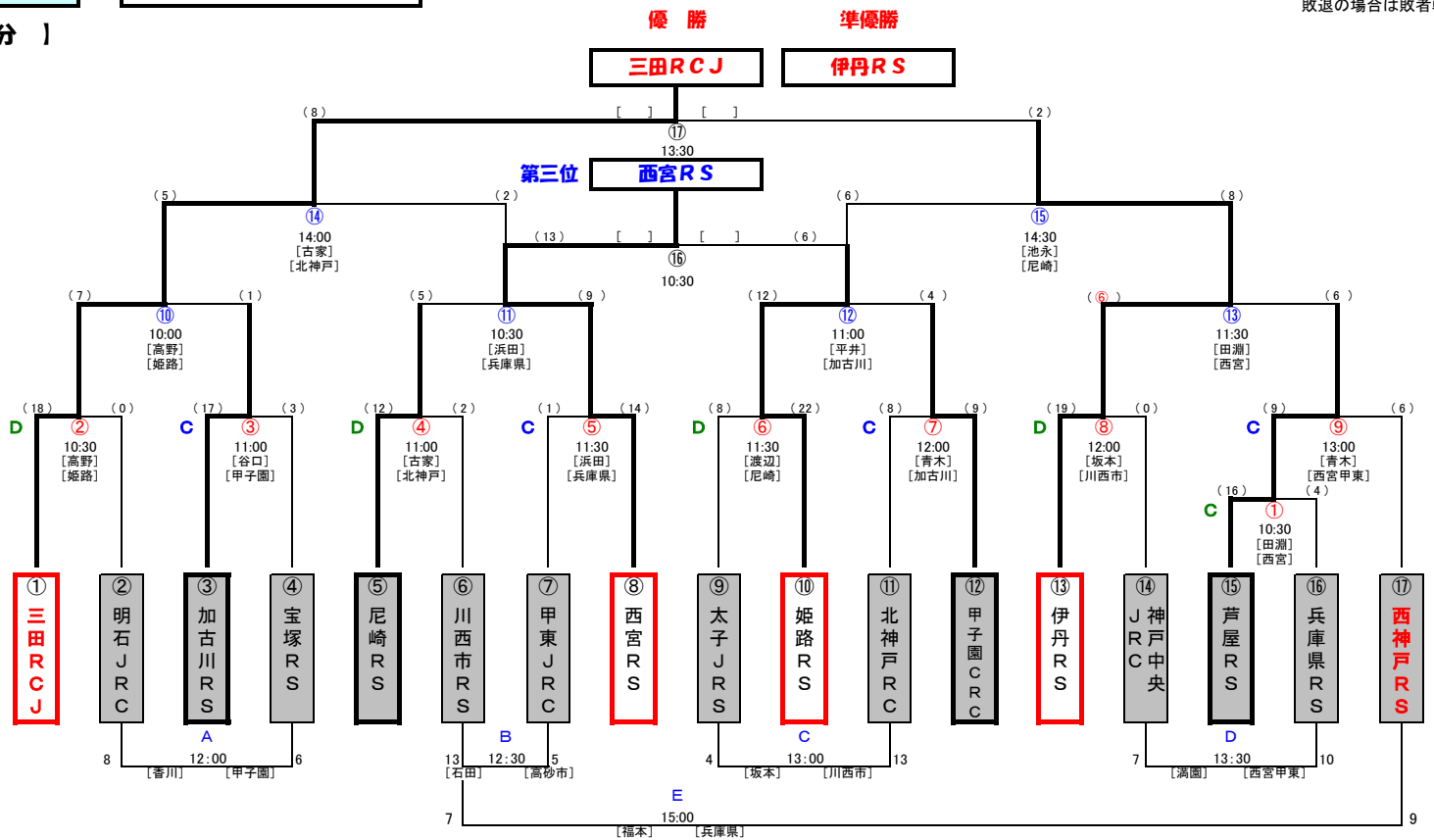
※Eの敗者戦に付いては、⑰が勝利した場合は行わない。
敗退の場合は敗者戦の勝利チームから抽選で決定