第３０回兵庫県ラグビースクール県大会　トーナメント表

１年生　　**１６チーム**

【　10分：2分：10分　】

※幼児の試合は、12:00～　Eグランドで行う。

１日目：1回戦（シード戦含む）、幼児戦
２日目：2回戦、敗者戦、準決勝戦
３日目：三位決定戦、ガールズ戦、決勝戦

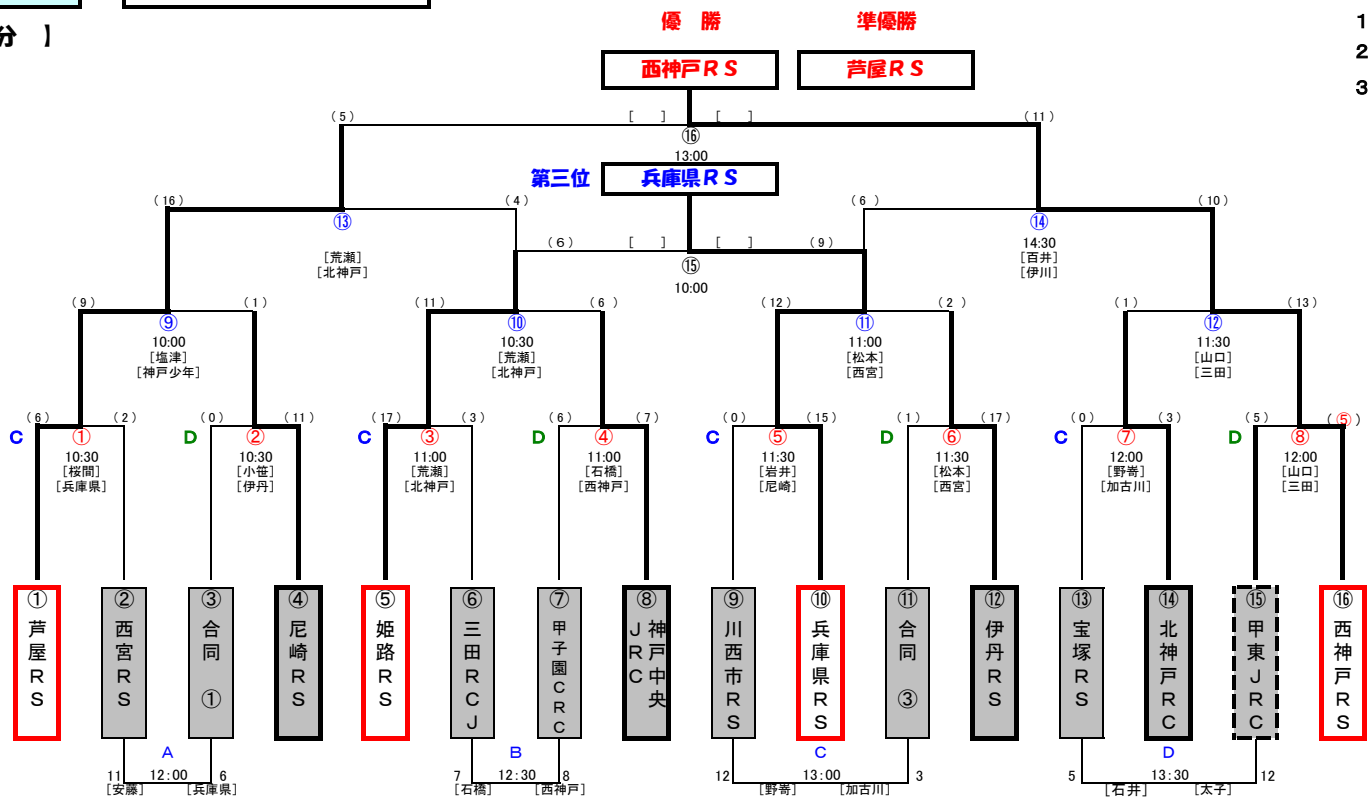

合同①：明石JRC・加古川RS　、　合同③：伊川RC・神戸少年RC